Կ - 1

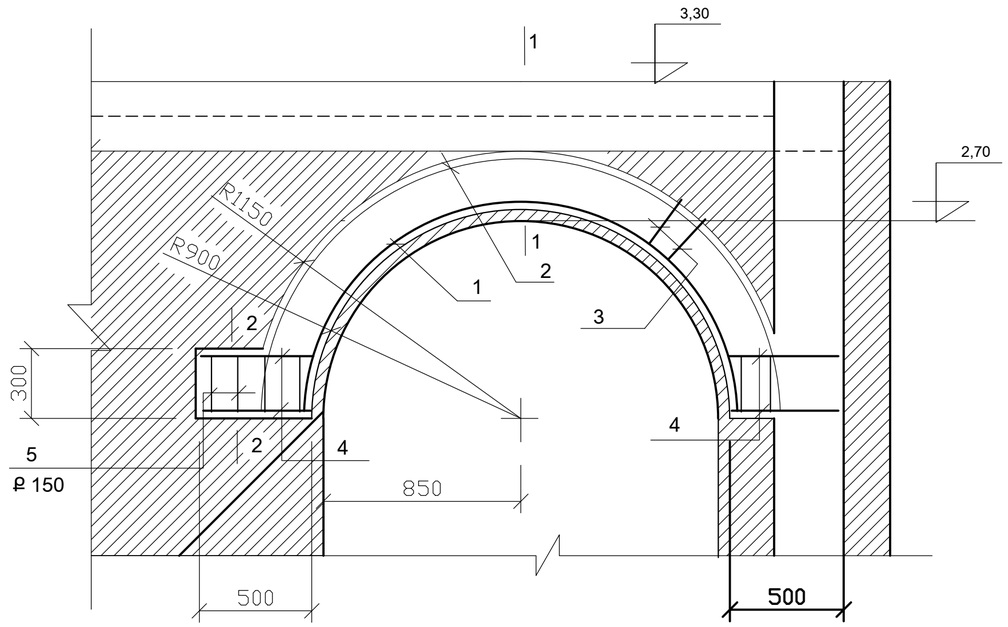

Ս - 3

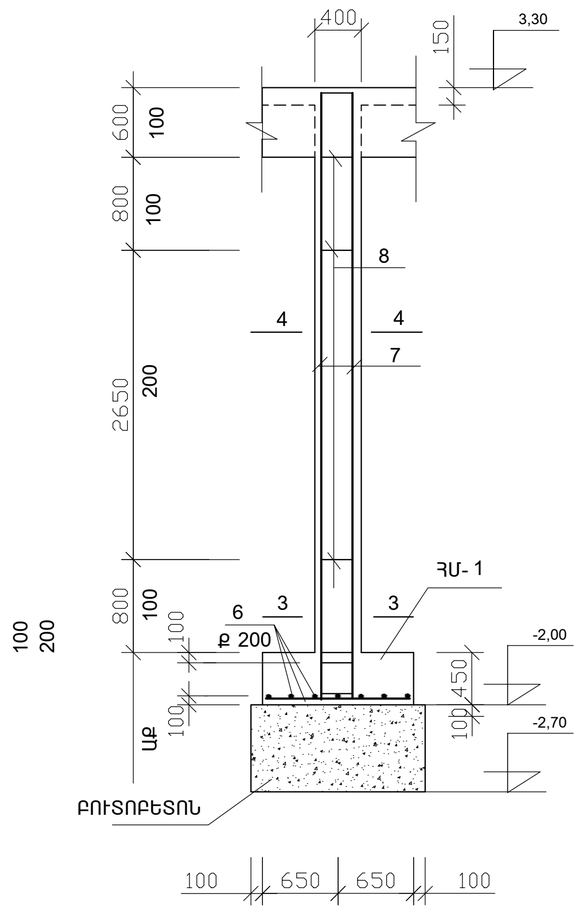

4 — 4

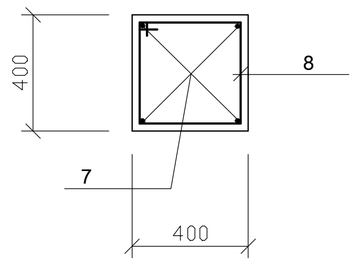

ԳՈՅ. ՈՒՆԵՑՈՂ ՊԱՏԻ ԱՄՐԱԿՑՈՒՄԸ
ՍՅԱՆ ՀԵՏ

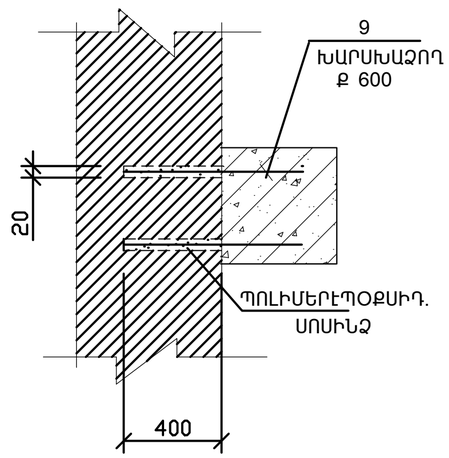

2 — 2

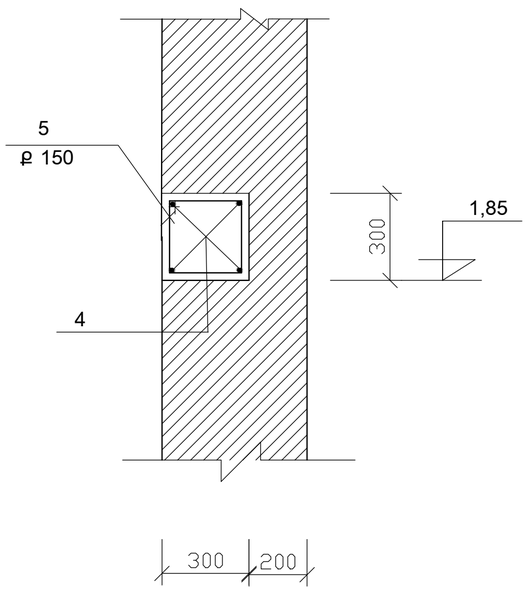

1 — 1

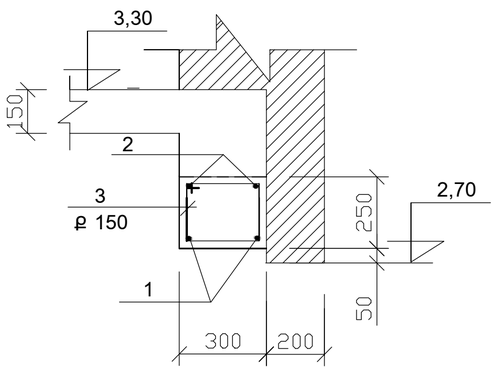

ՀՄ- 1

3 — 3

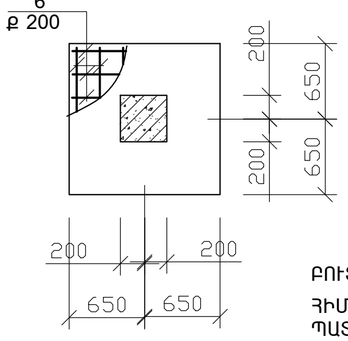

ԲՈՒՏՈԲԵՏՈՆԸ ԻՐԱԿԱՆԱՑՆԵԼ ԲԵՏ.B10 ԲՈՒՏ Մ>200:

ՀԻՄՔԵՐԸ ՏԵՂԱԴՐԵԼՈՒ ՀԱՄԱՐ ԳՈՅ. ՈՒՆԵՑՈՂ ՊԱՏԻ ՀԻՄՔԸ ՔԱՆԴԵԼ ՀԻՄՔԻ ՉԱՓՈՎ:

• ՏՎՅԱԼ ԹԵՐԹԸ ԴԻՏԱՐԿԵԼ 30 Թ. ՀԵՏ ՀԱՄԱՏԵՂ :

Ն.Գ.Ճ.	Հ. ՀԱՐՈՒԹՅՈՒՆՅԱՆ		ՕԲ.ԱՆՎԱՆՈՒՄԸ ԱՐՇԱԼՈՒՅՍ ՀԱՄԱՅՆՔԻ ՄԱՆԿԱՊԱՐՏԵԶԻ ՎԵՐԱԿԱՌՈՒՑՄԱՆ ՆԱԽԱԳԻԾ	ASMED desig			
ՆԱԽԱԳԾԵՑ	Ռ.ՄԱՀԼԵԲԱՇՅԱՆ			«ԱՍՔՄԵԴ դիզայն» ՍՊԸ			
			ԹԵՐԹԻ ԱՆՎԱՆՈՒՄԸ	ՕԲՅԵԿՏ	01 S/15		
			ԿԱՄԱՐ Կ - 1, Ս - 3, ՀԱՏՈՒՅԵՆԵՐ	ԹԵՐԹ	Կե - 13	ՓՈՒԼ	ԱԳ
				ԹԵՐԹԵՐ	35		